应用系统
光学元件・薄膜产品
镜架
底座
手动平台
驱动装置
自动平台
光源
目录
介绍
反射镜
透镜
棱镜
偏光镜
激光器
光束整形
滤光片
快门
其它
光纤

FC型光纤支架 | FOP/FOP-DM

RoHS 目录编号 W4521

FC插头光纤用十字可调支架。常用于准直光纤光束。

- 有2类产品，一类是可简易调整的螺纹型（FOP），另一类是可微调的FOP-DM型。
- FOP-1只能十字方向调整，FOP-2还可调角度，可精密调整准直后光束的光强分布。
- 拆去FC型光纤支架的FC插座部分，可更换为SMA用插座（FOP-ADP-SMA）或裸光纤用光纤支架（MFH-ADP-3）。 参照 C074

信息

- ▶还备有SMA插头用FOP-SMA型，和裸光纤用MFH型的十字可调支架。
- ▶承接定制更改立柱长度。如订货时指定了立柱长度的话，我们负责更换长度后出货。此为特殊形状立柱，更换时需要收取相应的费用。
- ▶出厂时，附带一个FC插头部件。但此插头不含光纤，无法直接使用。
- ▶仅需FC型插座时，欢迎咨询。

注意

- ▶由于插座的限位作用，FC插头的先端，在支架端面内侧1.5mm处。如希望FC插头先端和支架端面位置一致，请选用Ferrule用适配部件（FLAD）。
- ▶每次插入光纤后，其位置可能会变动。
- ▶插入光纤后，一般都需要再次调整。

外形图

2D CAD 3D CAD

FOP-1
M4 P0.7
大倒角立柱

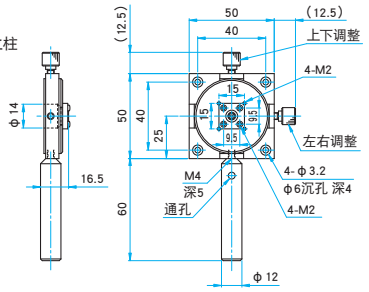

FOP-2
M4 P0.7
大倒角立柱

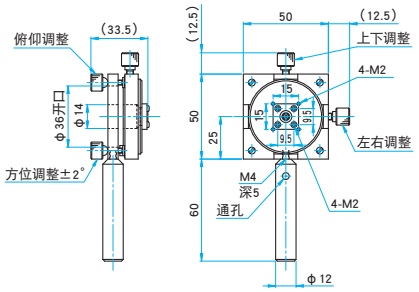

FOP-1DM
M4 P0.7
大倒角立柱

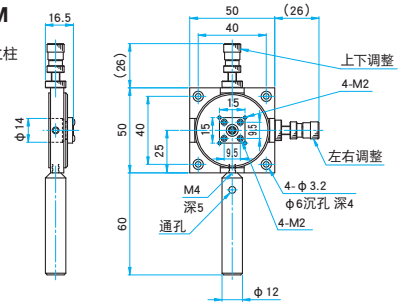

FOP-2DM
M4 P0.7
大倒角立柱

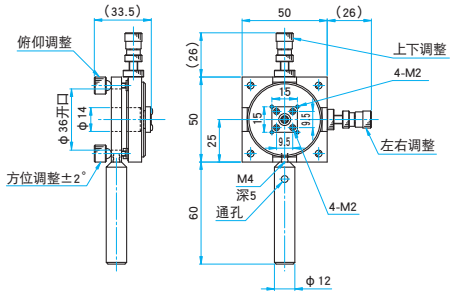

技术指标

主要材料：铝合金
表面处理：黑色氧化

型号	调整范围 上下左右 (mm)	角度范围 俯仰・方位 (°)	分辨率 上下左右 (mm/周)	微调分辨率 上下左右 (mm/周)	微调刻度 上下左右 (mm/DIV)	分辨率 俯仰・方位 (°/周)	自重 (kg)
FOP-1	±1	–	0.5	–	–	–	0.14
FOP-2	±1	±2	0.5	–	–	约0.7	0.22
FOP-1DM	±1	–	0.5	0.05	0.0025	–	0.15
FOP-2DM	±1	±2	0.5	0.05	0.0025	约0.7	0.24

Ferrule适配器 | FOP-ADP/FLAD

RoHS 目录编号 W4528

用于FOP的FC插头用插座。
附带了不含光纤的插头。光纤和插头的装配，通常需要专业公司协助。

用于装配了Ferrule的光纤或FC插头，或各种小径圆筒装置的，和十字可调支架配合使用的适配部件。

- 紧固适配部件上方的螺钉，可压紧并固定Ferrule。
- 用于规格品以外的Ferrule或非Ferrule的场合时，请注意确认对象物的外径是否和适配部件的尺寸匹配。

技术指标

主要材料：铝合金（FLAD）
表面处理：黑色氧化（FLAD）

型号	开口直径 φA (mm)	自重 (kg)
FOP-ADP	–	–
FLAD-2.5	φ2.5	0.003
FLAD-3.05	φ3.05	0.003

外形图

FLAD
内六角螺栓 M6×6…4个

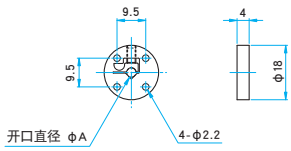

HOURS
www.hours-web.com