2维可调镜架用选购件 | MHG-BPRO / MHG-KAD

应用系统
光学元件・薄膜产品
镜架
底座
手动平台
驱动装置
自动平台
光源
目录
介绍
反射镜
透镜
棱镜
偏光镜
激光器
光束整形
滤光片
快门
其它
光纤

立柱安装板 | MHG-BPRO

RoHS 目录编号 W4002

立柱安装板是一种能够补偿2维可调镜架（MHG）的反射面中心与镜架位置偏差的连接板。

- 使用立柱安装板时，光轴的高度会增高10mm。（MHG-12.7BPRO型是12.3mm）
- 立柱安装板中，除M6螺钉立柱之外，还可用M4螺钉固定在平台或工作台上。
- 使用厚度5mm的反射镜片时，反射面与安装中心的位置一致。如果反射镜片厚度不是5mm时，仍有剩余偏移量。

使用案例

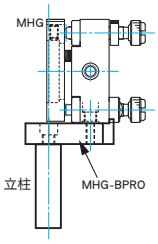

技术指标

主要材料：铝合金
表面处理：黑色氧化

型号	适用镜架	自重（kg）
MHG-12.7BPRO	MHG-MP12.7	0.02
MHG-30BPRO	MHG-MP20-NL/MHG-HS20-NL MHG-MP25/-HS25 MHG-MP30/-HS30	0.025
MHG-50BPRO	MHG-MP50/-MP50.8	0.025
MHG-100BPRO	MHG-100	0.075

外形图

2D CAD 3D CAD

MHG-12.7BPRO
内六角螺栓 M4×12…1个
平垫圈

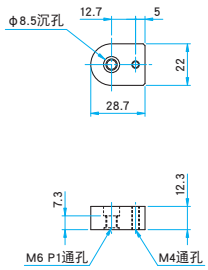

MHG-30BPRO
内六角螺栓 M4×10…1个
平垫圈

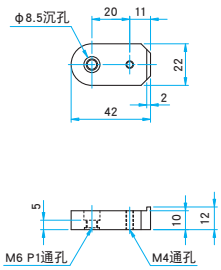

MHG-50BPRO
内六角螺栓 M4×10…1个
平垫圈

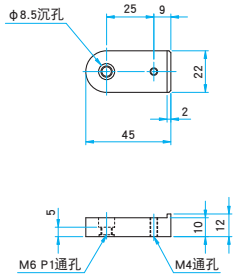

MHG-100BPRO
内六角螺栓 M4×10…1个
平垫圈

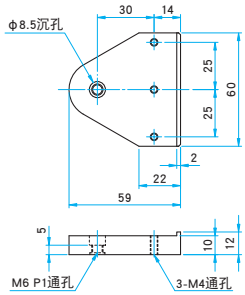

倾斜反射镜适配器 | MHG-KAD

RoHS 目录编号 W4003

在光学平台上安装2维可调镜架（MHG）时，如果需要激光束垂直升起（或落下）时，可选用倾斜反射镜适配器。

- 在2维可调镜架（MHG）上安装了倾斜反射镜适配器后，由于其反射面呈45度倾斜，所以镜面的调整范围以及分辨率等，与样本上的镜架技术指标不一致了。
- 采用了镜面侧面三点固定的方法。
- 适配器被插入镜架的镜框中，所以转动适配器，可改变反射镜的倾斜方向。

使用案例

技术指标

主要材料：铝合金
表面处理：黑色氧化

型号	适用镜架	适用元器件外径 ϕA（mm）	适用元器件厚度（mm）	自重（kg）
MHG-25.4KAD	MHG-MP25.4/-HS25.4	ϕ25.4	3～5	0.07
MHG-30KAD	MHG-MP30/-HS30	ϕ30	3～5	0.07

外形图

MHG-KAD

2D CAD 3D CAD

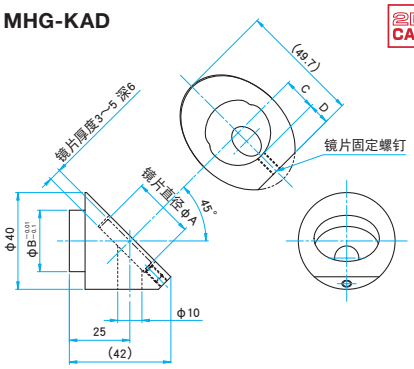

型号	ϕB（mm）	C（mm）	D（mm）
MHG-25.4KAD	25.4	13.5	9
MHG-30KAD	30	15.5	7

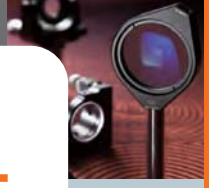

外径适配器 | MHG-MAD

RoHS 目录编号 W4004

使用外径适配器可将非标准尺寸的反射镜固定到2维可调镜架（MHG）上。

- 外径适配器的端面和2维可调镜架（MHG）的端面位置是一致的。但推荐的可使用的最大反射镜厚度时的反射面处在适配器端面内1mm的位置。
- 此适配器采用了侧面三点固定的方法。
- 请先将反射镜固定在适配器内后，再将适配器固定到镜架中。否则，无法固定反射镜片。
- 镜架的定位面是反射镜的背面，所以镜片厚度改变时，反射面的位置也跟着改变。

使用案例

技术指标　主要材料：铝合金　表面处理：黑色氧化

型号	适用镜架	适用元器件外形尺寸（mm）	适用元器件厚度（mm）	自重（kg）
MHG-40MAD	MHG-MP50	φ40	4～6	0.015
MHG-60MAD	MHG-80	φ60	6～10	0.06
MHG-25.4SMAD	MHG-MP25/-HS25	□25，□25.4	3～5	0.018

外形图

MHG-40MAD

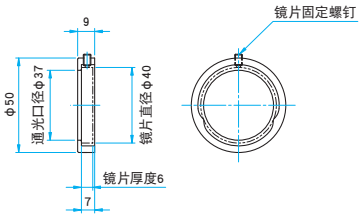

MHG-60MAD

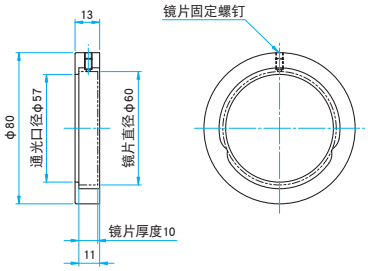

MHG-25.4SMAD　2D CAD　3D CAD

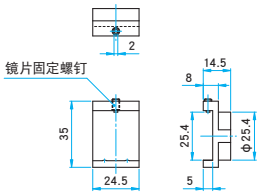

棱镜适配器 | MHG-PAD

RoHS 目录编号 W4007

利用2维可调镜架的优良的操作性能，配合棱镜适配器可固定立方体分光镜或棱镜等。
NOMI LOCK™的锁定功能可以固定调整旋钮，容易保证长时间的稳定性。

- 可以微调棱镜或立方体元器件的转动（θ），俯仰（α），但是不能调节偏摆（β）。如果要调节偏摆（β）时，请在棱镜适配器装配到反射镜镜架，旋转到合适的方向后再进行固定。
- 棱镜适配器安装位置为通孔，棱镜在4个方向都可以使用。
- 2维可调镜架的安装孔与棱镜中心有约40mm的偏移量。安装时需考虑该偏移量以确保棱镜位置。
- 该适配器的棱镜支撑板可上下翻转，因此支撑板台面有两种高度，可安装两种不同尺寸的棱镜。

使用案例

技术指标　主要材料：铝合金　表面处理：黑色氧化

型号	适用镜架	适用元器件外形尺寸（mm）	自重（kg）
MHG-12.7PAD	MHG-MP30/-HS30	□10，□12.7	0.06
MHG-20PAD	MHG-MP30/-HS30	□15，□20	0.055

外形图

MHG-12.7PAD　2D CAD　3D CAD

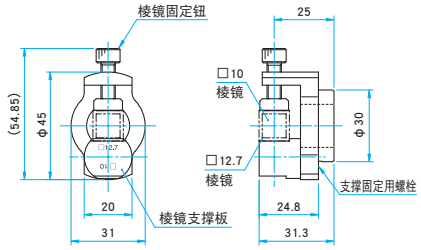

MHG-20PAD

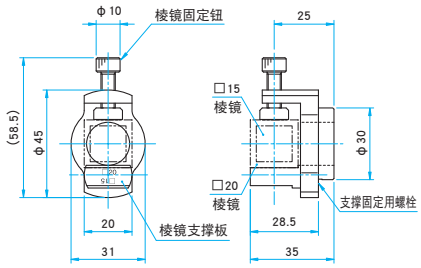

2维可调镜架用选购件 | FMB / MHG-20LDU

应用系统
光学元件・薄膜产品
镜架
底座
手动平台
驱动装置
自动平台
光源
目录
介绍
反射镜
透镜
棱镜
偏光镜
激光器
光束整形
滤光片
快门
其它
光纤

光路切换器 | FMB

RoHS 目录编号 W4006

在切换光学系统中的光路时，可方便移出或插入镜架的部件。

- 希望使用FMB-40、45度入射时的镜面中心和安装中心一致的话，请选用厚度3mm的反射镜（TFA-20C03-10）和MHG-MP20-NL。
- 选用了FMB-25的话，建议和镜架（MHI或BSHL）配合使用。
- 和NOMI LOCK™型的镜架组合使用，重复移出/插入时，其位置再现性很好。
- 在安装高精度反射镜镜架（MHG-HS＊＊-NL）时，为避免和调整旋钮发生干涉，请使用附带的高度调整垫片。

外形图

2D CAD 3D CAD

FMB-25 内六角螺栓 M4×12…1个

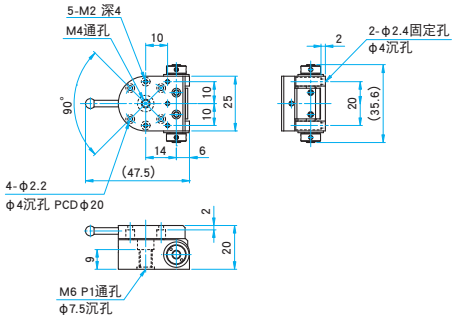

FMB-40 内六角螺栓 M4×12…1个
沉头小螺栓 M4×8…2个

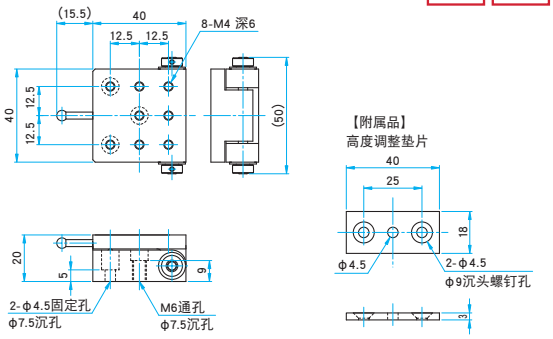

技术指标

主要材料：铝合金
表面处理：黑色氧化

型号	选购件编码※	再现精度〔″〕	自重〔kg〕
FMB-25	UU	5（25μrad）	0.04
FMB-40	UU	5（25μrad）	0.1

使用案例

激光器安装架 | MHG-20LDU

RoHS 目录编号 W4005

激光器安装架是一种在2维可调镜架上，固定并调整半导体激光器（LDU33）光轴的适配器。

- 激光器安装架是一种开口型夹持环，可很好地固定激光器。但是如果拧得过紧，可能会损伤或损坏激光器，所以固定时请不要拧得太紧。
- 在安装激光器安装架时，可能会使激光器上的标签脱落或破损。
- 在激光器安装架底部安装立柱时，可作为半导体激光器固定架使用。
- 半导体激光器（LDU33）需另外购买。具体的规格参数等，请参考样本中［光源］的有关章节。

参照网页 目录编号 W5001

外形图

2D CAD 3D CAD

MHG-20LDU

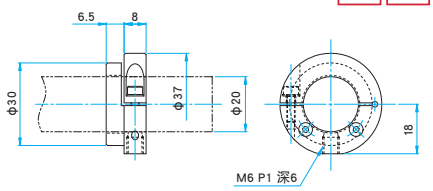

技术指标

主要材料：铝合金
表面处理：黑色氧化

型号	适用镜架	适用激光器	适用尺寸〔mm〕	自重〔kg〕
MHG-20LDU	MHG-HS30/-MP30	LDU33型	φ20	0.02